Технічні характеристики
Технічний паспорт

Ваговий датчик — центральна опора
Тензодатчик - Одноточковий

AQ

5 кг ... 35 кг

- Алюмінієвий корпус, захист IP65
- Сертифіковано до 3 000 d OIML R60 та 5 000 d NTEP
- Дуже компактна конструкція
- Компенсація ексцентриситету навантаження

- *Алюмінієвий корпус, клас захисту IP65*
- *Сертифіковано до 3 000 д OIML R60 та 5 000 d NTEP*
- *Надзвичайно компактна конструкція*
- *Компенсація зміщення центру навантаження*

ATEX IECEx

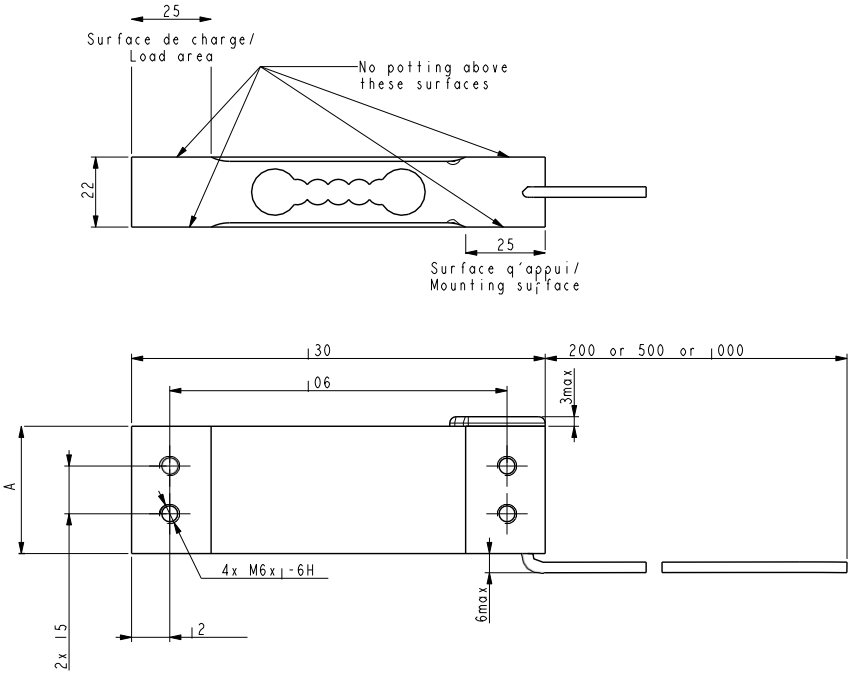

Cn	A
5, 10, 15, 20 кг	25
35 кг	40

Усі розміри вказані в мм. Розміри та технічні характеристики не є договірними. Технічні креслення надаються за запитом.
Усі розміри вказано в мм. Розміри та технічні характеристики не є підставою для будь-якої відповідальності. Технічні креслення надаються за

Електромонтаж - *Wiring*			
+ живл.	+ сигнал	- сигнал	- живл.
+ збудження	*+ сигнал*	*- сигнал*	*- збудження*
червоний	чорний	синій	білий
червоний	*чорний*	*синій*	*білий*

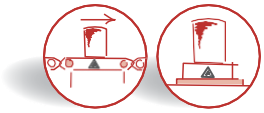

AQ

5 кг ... 35 кг

Характеристики - *Технічні характеристики*

МЕТРОЛОГІЧНІ	*МЕТРОЛОГІЧНІ*	C3 10e	
Номінальна вантажопідйомність (Cn)	*Номінальна ємність (Cn)*	5, 10, 15, 20, 35	кг
Комбінована похибка	*Combined error*	±0,017	%Cn
Вплив температури на нуль	*Вплив температури на нуль*	±0,0014	%C/°C
Вплив температури на чутливість	*Вплив температури на чутливість*	±0,0014	%Cn/°C
Повзучість (30 хв.)	*Похибка повзучості (30 хв.)*	±0,024	%Cn
Максимальний розмір платформи	*Максимальний розмір платформи*	350 x 350	мм
ОФІЦІЙНА МЕТРОЛОГІЯ OIML R60	***ЮРИДИЧНА МЕТРОЛОГІЯ OIML R60***		
Клас точності	*Клас точності*	C3	
Максимальна ємність (Emax)	*Максимальна ємність (Emax)*	5, 10, 15, 20, 35	кг
Максимальна кількість рівнів (nmax)	*Максимальна кількість рівнів (nmax)*	3 000	d OIML
Мінімальний інтервал перевірки (vmin)	*Мінімальний інтервал перевірки (vmin)*	Emax/10 000	кг
Z=Emax/(2xDR)	*Z=Emax/(2xDR)*	3 000	
ЕЛЕКТРИЧНІ	***ЕЛЕКТРИЧНІ***		
Діапазон напруги живлення	*Номінальний діапазон напруги збудження*	1 ... 15	В
Номінальна чутливість при Cn	*Номінальна потужність при Cn*	2 ±10 %	мВ/В
Діапазон початкового нуля	*Нульове відхилення*	±10	%Cn
Вхідний/вихідний опір	*Опір входу/виходу*	410 ±20 / 350 ±5	Ω
Опір ізоляції	*Опір ізоляції*	1 000	МОм/50 В
ЗАГАЛЬНІ	***GENERAL***		
Діапазон температур з компенсацією	*Діапазон температур з компенсацією*	-10 ... +40	°C
Діапазон робочих температур	*Діапазон робочої температури*	-20 ... +60	°C
Максимальне допустиме навантаження	*Граничне безпечне навантаження*	150	%Emax
Максимальне навантаження до руйнування	*Максимальне перевантаження*	200	%Emax
Момент затягування	*Tightening torque*	15	Нм
Ступінь захисту	*Клас захисту*	IP65	EN 60529
Матеріал	*Material*		
Випробувальний корпус	*Вимірювальний корпус*	Алюміній - *Aluminum*	
Оболонка кабелю	*Оболонка кабелю*	ПВХ	
Довжина кабелю	*Довжина кабелю*	0,5 (35 кг = 1)	м
Вага нетто	*Вага нетто*	158 (35 кг = 262)	г

Опції - *Options*

ATEX 2014/34/EU, IECEx		` II 1 G/D, Ex ia IIC T6 Ga, Ex ia IIIC T80°C Da, IP6X, -20°C < Ta < +60°C (зона 0/20) ` II 1 D, Ex ta IIIC T125°C Da, IP6X, -20°C < Ta < +60°C (зона 20) ` II 3 G, Ex nA IIC T6 Gc, -20°C < Ta < +60°C (зона 2)	
Версія C4 - за запитом	*Версія C4 - за запитом*	4000	d OIML

Аксесуари - *Accessories*

scaime

Головний офіс: Technosite Altéa — 294, Rue Georges Charpak — 74100 JUVIGNY — ФРАНЦІЯ SCAIME SAS — 294, RUE GEORGES CHARPAK — CS 50501 — 74105 ANNEMASSE CEDEX — ФРАНЦІЯ

Тел.: +33 (0)4 50 87 78 64 - Факс: +33 (0)4 50 87 78 46 -info@scaime.com - www.scaime.com

Завантажте всі наші документи на нашому веб-сайті - *Download all our documents on our website*

FT-AQ-FE-0122 - SCAIME - SIREN 389 325 283 - R.C.S. THONON LES BAINS - SIRET 389 325 283 00015 - SCAIME залишає за собою право вносити будь-які зміни без попереднього повідомлення - SCAIME reserves the right to bring any modification without prior notice.